SICOR
DRIVING THE FUTURE

SH140T

GEARED MACHINES

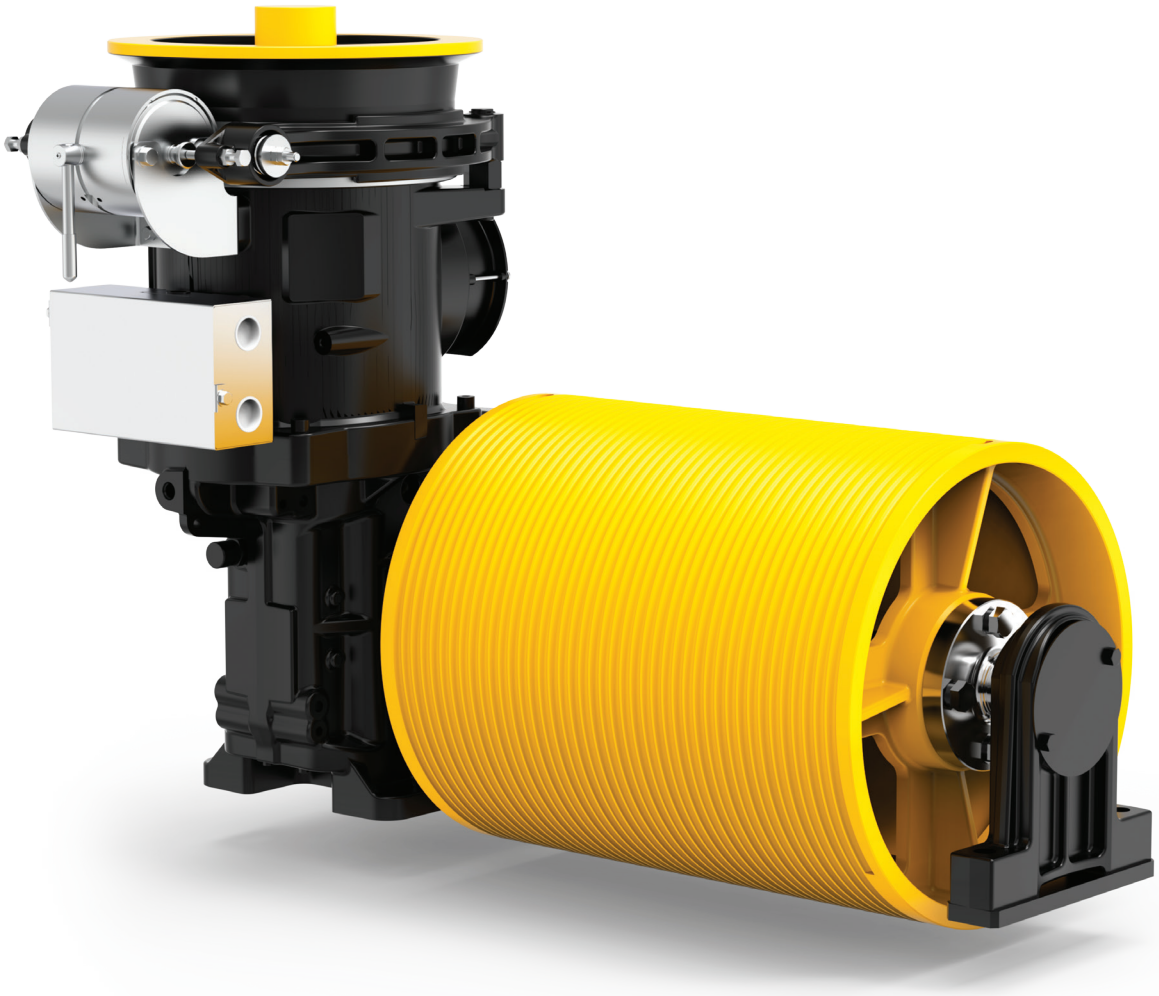

Modello	Per portata fino a	Range velocità sincrona		Diametro pulegge di trazione	Carico statico Max
	[kg]	50Hz [m/s]	60Hz [m/s]	[mm]	[kN-kg]
SH140T	**225**	0,60	--	400	--

Sospensione 1 : 1

GEARED SH140T

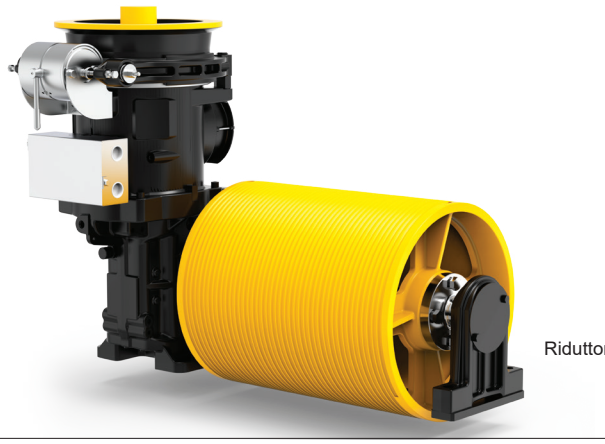

Riduttore sx

Gamma Potenze 50 Hz 4 poli VVVF	**5,5 kW**
Rapporto di Riduzione	**1/52**
Velocità sincrona	**0,60 m/s**
Peso Riduttore	**350 kg**
Capacità Olio	**3,6 l**
Riduttore Dx o Sx (visto dal motore)	**Foto riduttore Sx**

DIMENSIONI

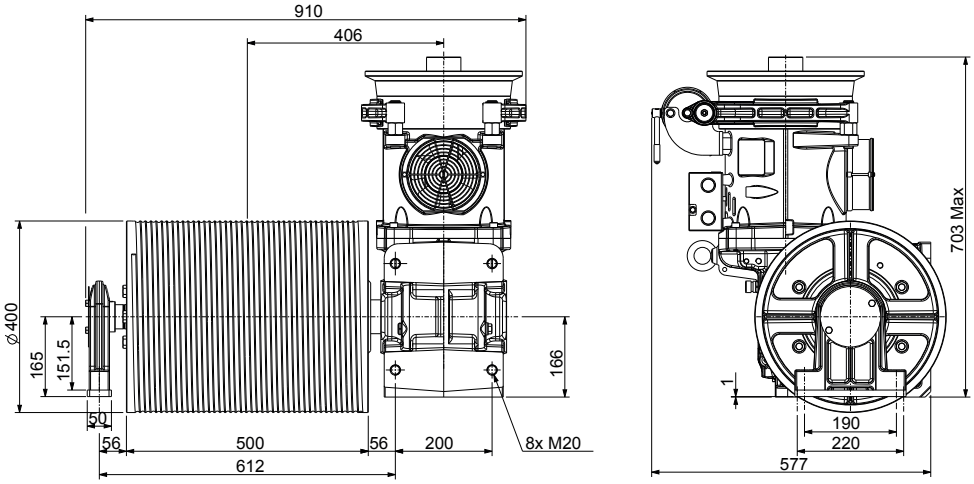

Elettromagnete Freno		
[V]	[A]	[W]
24	5,25	126
48	2,30	110
60	1,77	106
80	1,50	120
110	1,02	112
200	0,63	126

TABELLE PORTATE

Sospensione 1:1

50Hz
VVVF 1500 rpm 4 Poli
Potenza Motore **[kW]**
VVVF **5,5**

R.R.	Ø Tamburo di Trazione	Frequenza regolata	Portata Max	Peso cabina Max	Funi Nr x diamentro Ø	Corsa Max con n°2 funi parallele
[i]	[mm]	[Hz]	[kg]	[kg]	[mm]	[m]
1/52	400	50	225	300	2 x Ø8	29
					2 x Ø9	26
					2 x Ø10	23

I valori di portata indicati in tabella comprendono il peso delle funi. Per conoscere la portata teorica è necessario sottrarre il peso delle funi.
Posizione Riduttore = Alto Rendimento = 0,85

DATI ELETTRICI MOTORI

50Hz
VVVF 1500 rpm 4 Poli
Potenza Nominale Asincrona **[kW]**
VVVF **5,5**

		Parametri Motore
Tensione Nominale (collegamento stella)(1)(3)	[V]	400
Frequenza	[Hz]	50
Giri Sincroni	[rpm]	1500
Giri Asincroni	[rpm]	1424
Corrente Nominale (2)	[A]	12,4
Coppia Nominale	[Nm]	36,9
Fattore di Potenza cos φ	[ ]	0,78
Corrente Avviamento	[A]	51
Coppia Avviamento	[Nm]	78
Ciclo di Lavoro	[%]	60
Avviamenti ora	[s/h]	240
Classe di Isolamento	[ ]	F
Grado di Protezione IP	[ ]	IP21

(1) I motori sono forniti di serie con collegamento a stella (Y), è possibile da parte del cliente la riconfigurazione a triangolo (Δ).

(2) I valori di corrente indicati sono riferiti alla tensione di 400V. Per valori di corrente con connessione a triangolo moltiplicare i valori per 1,732.

(3) La tensione di alimentazione standard è adatta per reti 380-400V/220-230V.

Il riduttore include un ventilatore, 1~220...240V, 50/60Hz, 0,7A.

Disponibile su richiesta tensione alimentazione ventilatore 115V.

Nell'inerzia indicata è compreso albero veloce ed escluso il volano.

SICOR

DRIVING THE FUTURE

Sicor S.R.L.

Viale Caproni, 32 Rovereto (TN) - Italy • Tel: +39 0464 484 111 • info@sicoritaly.com

www.sicoritaly.com

Sicor si riserva il diritto di apportare modifiche alle specifiche dei prodotti all'interno di questo catalogo senza preavviso.