SICOR
DRIVING THE FUTURE

SGS7

GEARLESS MACHINES

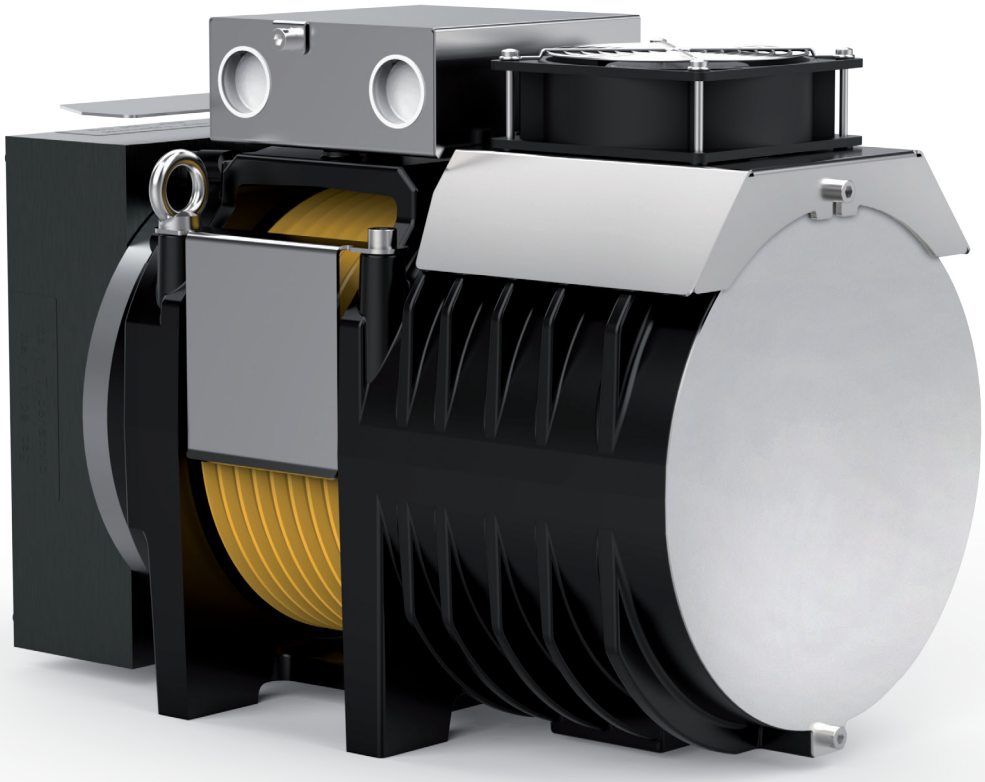

Modello	Per portata fino a	Gamma velocità cabina in 2:1	Gamma diametri pulegge di trazione	Carico statico Max
	[kg]	[m/s]	[mm]	[kN-kg]
SGS7	**1000**	0,15 … 1,00	**120(*)**, 160(*), 200, 210	19,6-2000

Con puleggia centrale (per impianti con arcate a mensola, con scartamenti guide e testate ridotte).
* Funi rivestite.
In grassetto sono indicati i diametri pulegge utilizzati per calcolare le portate indicate in tabella, in condizioni d'impianto standard (vedi calcoli dedicati per ogni modello). Dati esemplificativi; per valutazioni più dettagliate si consiglia l'utilizzo del nostro configuratore prodotto.

GEARLESS SGS7

Coppia Nominale	**160 Nm (S3 40%)**
Coppia Frenante	**2x180 Nm**
Range Potenza (min - max)	**1 - 5,4 kW**
Carico Statico Massimo	**19,6 kN - 2000 kg**
Peso Massimo	**104 kg**
Tensione Nominale Motore	**360 V - 208 V**

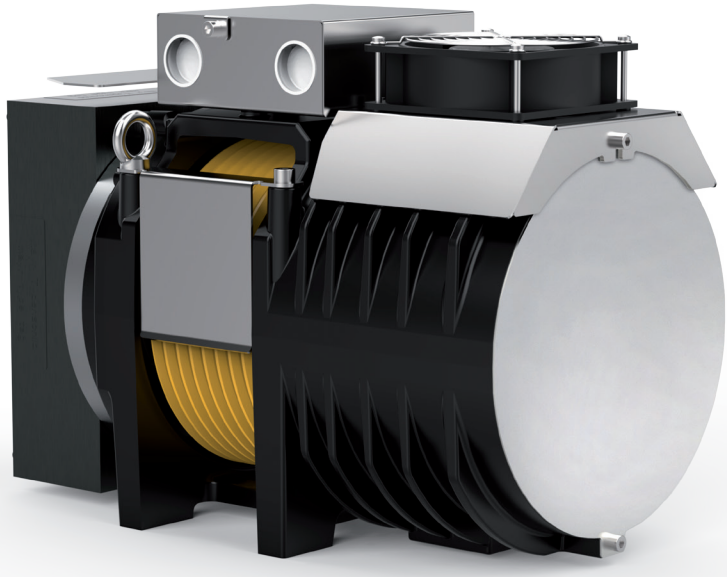

TABELLE ESEMPI CONFIGURAZIONI**

Modello	Ø Puleggia Trazione	Velocità cabina	Q - Portata nominale	P - Peso cabina	Giri rpm	P ***	I ***	Frequenza regolata	Funi Nr x diamentro Ø
	[mm]	[m/s]	[kg]	[kg]	[min-1]	[kW]	[A]	[Hz]	[mm]
SGS7135B	120	0,15	1000	1200	62	0,92	4,8	11	4 x Ø 6,5 (*)
SGS7135B	120	0,63	800	950	240	3,11	11,0	46,5	4 x Ø 6,5 (*)
SGS7135B	120	1,00	800	950	320	5,04	14,3	74,5	3 x Ø 6 (*)
SGS7135B	160	0,15	675	930	62	0,64	4,4	8,4	4 x Ø 6,5 (*)
SGS7135B	160	0,63	675	930	240	2,67	12,6	35,1	4 x Ø 6,5 (*)
SGS7135B	160	1,00	630	900	240	3,97	11,8	55,5	4 x Ø 6,5 (*)
SGS7135B	200	0,15	480	700	62	0,51	4,4	6,7	5 x Ø 6,5
SGS7135B	200	0,63	450	680	124	2,10	6,9	27,9	6 x Ø 6,5
SGS7135B	200	1,00	400	600	240	3,07	11,3	44,6	6 x Ø 6,5
SGS7135B	210	0,15	480	700	62	0,50	4,6	6,2	5 x Ø 6,5
SGS7135B	210	0,63	400	550	124	1,84	6,3	26,6	5 x Ø 6,5
SGS7135B	210	1,00	400	600	240	3,07	11,9	42,6	5 x Ø 6,5

Specifiche configurazioni	
Norme Armonizzate di riferimento	EN 81-20 e EN 81-50
Sospensione	2:1 — CSW
Posizione gearless	Alto
Rendimento vano	0,9
N° pulegge su cuscinetti	2 per portate ≤ 1000 kg 3 per portate > 1000 kg
Bilanciamento contrappeso	50%
Corsa	30 m
Servizio	S3 40%
Avviamenti ora	180
Angolo avvolgimento	180°
Accellerazione	0,1m/s² per velocità cabina ≤ 0,15 m/s 0,3÷0,5m/s² per velocità cabina ≤ 1 m/s 0,5÷0,7m/s² per velocità cabina > 1 m/s

Per il valore della coppia di corto circuito, della relativa velocità e del valore minimo di tensione che permette il funzionamento della macchina gearless fare riferimento al configuratore di prodotto.

* Funi rivestite

** Dati esemplificativi; per valutazioni più dettagliate si consiglia l'utilizzo del nostro configuratore prodotto.

*** Valori riferiti alla configurazione di tabella (360V)

SGS7 - DIMENSIONI

Mod. SGS7135B

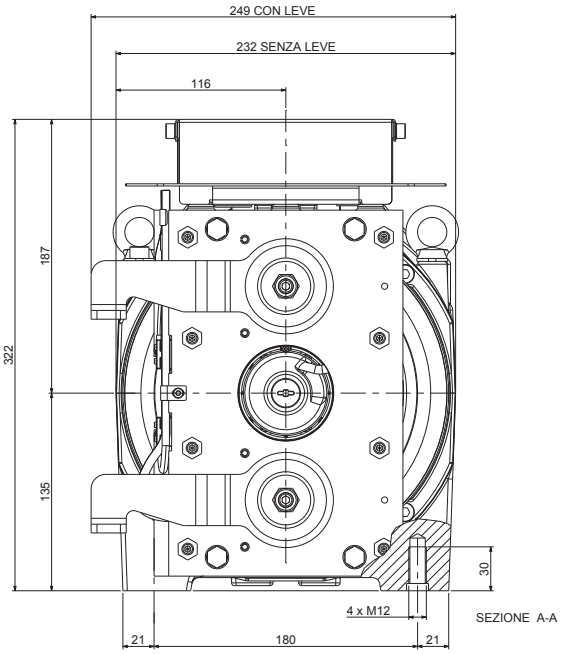

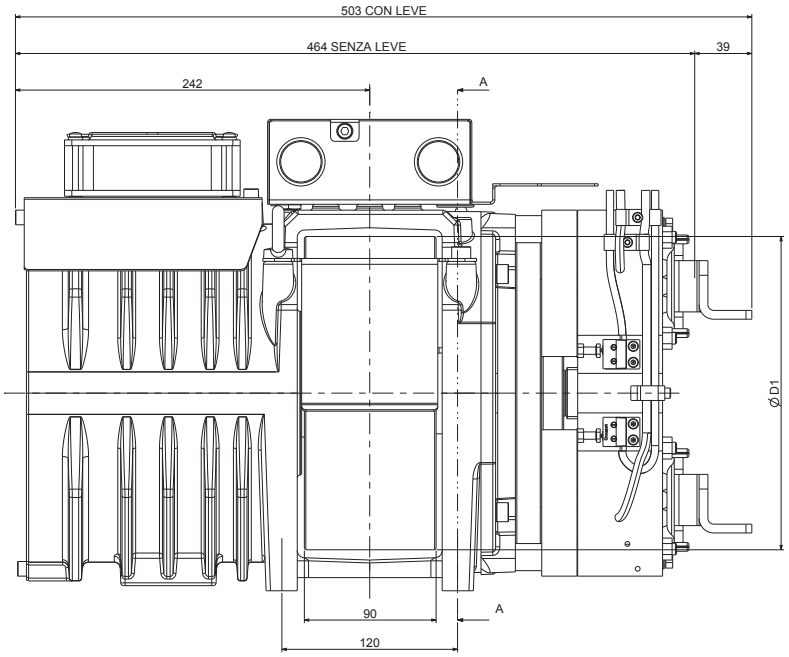

Ø D1	Peso Massimo	Inerzia	Sistema Avvolgimento	Coppia S3 40%	Carico Statico Max	Potenza Massima **
[mm]	[kg]	[kgm]		[Nm]	[kg]	[kW]
120	104	0,07	CSW *	160	19,6 - 2000	5,4
160		0,08				
200		0,12				
210		0,15				

Specifiche Freno

Coppia Frenante: 2x180 [Nm]
Tensione di Aliment. Std.: 207 [V DC]
Potenza: 2x68 [W]
Grado di Protezione: IP10

Specifiche Encoder Standard

Tipo: Absolute EnDat
Modello: Heidenhain ECN 1313
Risoluzione: 2048 imp/giro 13 bits
Grado di Protezione: IP40
Lunghezza Cavi Standard: 10 [m]

Dati ventilazione

Tensione: 230 [V]
Potenza: 1x16 [W]

* CSW: Sistema di avvolgimento convenzionale.

** Dati esemplificativi; per valutazioni più dettagliate si consiglia l'utilizzo del nostro configuratore prodotto.

SICOR

DRIVING THE FUTURE

Sicor S.R.L.

Viale Caproni, 32 Rovereto (TN) - Italy • Tel: +39 0464 484 111 • info@sicoritaly.com

www.sicoritaly.com

Sicor si riserva il diritto di apportare modifiche alle specifiche dei prodotti all'interno di questo catalogo senza preavviso.