SICOR
DRIVING THE FUTURE

SG48

GEARLESS MACHINES

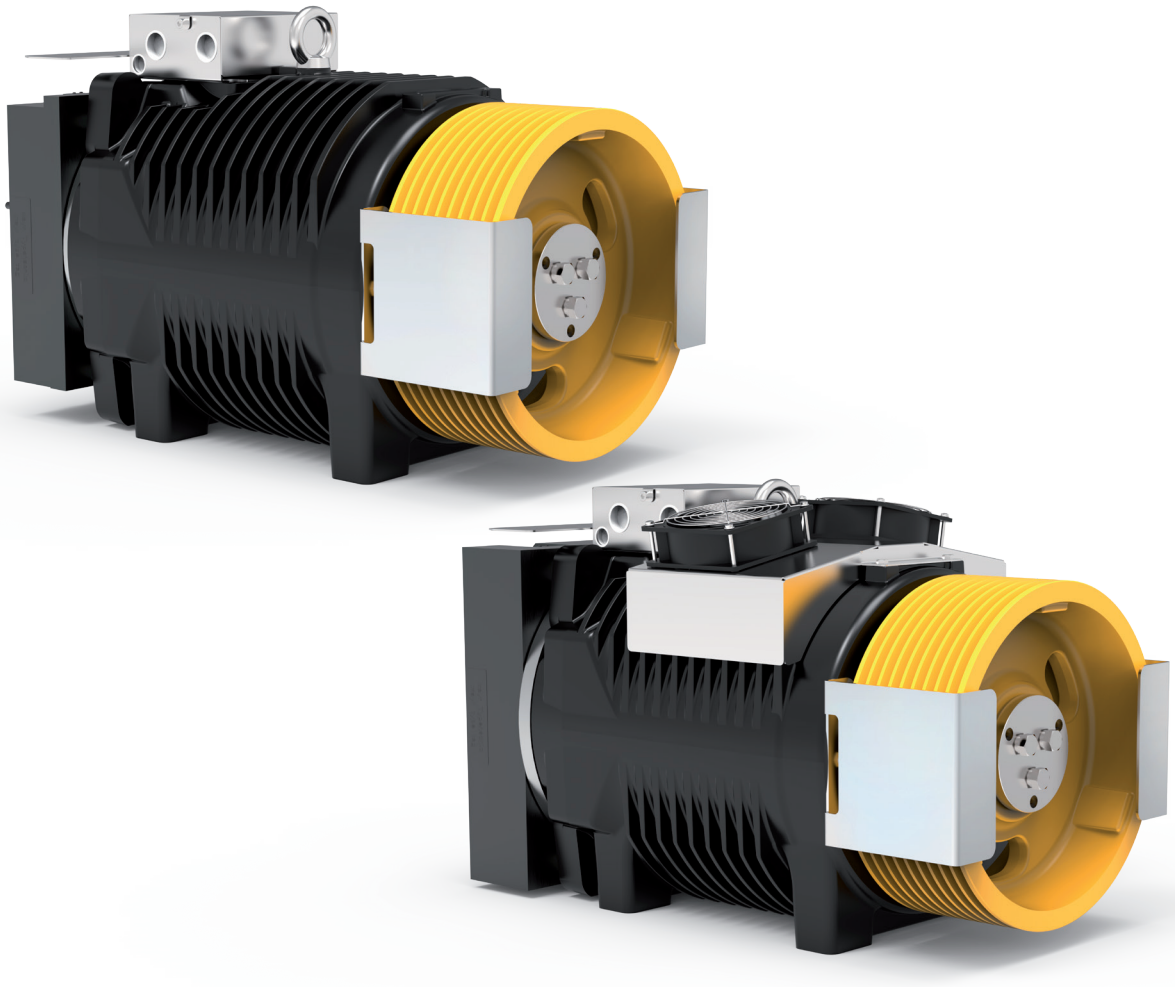

Modello	Per portata fino a	Gamma velocità cabina in 2:1	Gamma diametri pulegge di trazione	Carico statico Max
	[kg]	[m/s]	[mm]	[kN-kg]
SG48	**1600**	0,63 … 2,50	120(*), 160(*), 200, 210, **240**, 270, 320, 360, 400, 480, 520	34,3-3500

Con puleggia a sbalzo.
* Funi rivestite.
In grassetto sono indicati i diametri pulegge utilizzati per calcolare le portate indicate in tabella, in condizioni d'impianto standard (vedi calcoli dedicati per ogni modello). Dati esemplificativi; per valutazioni più dettagliate si consiglia l'utilizzo del nostro configuratore prodotto.

GEARLESS SG48 - SG48F/HF

Coppia Nominale	**720 Nm SG48F (S3 40%)**
Coppia Frenante	**2x600 Nm (F) - 2x850 Nm (HF)**
Range Potenza (min - max)	**4,1 - 23,4 kW**
Carico Statico Massimo	**34,3 kN - 3500 kg**
Peso Massimo	**324 kg (F) 364 kg (HF)**
Tensione Nominale Motore	**360 V - 208 V**

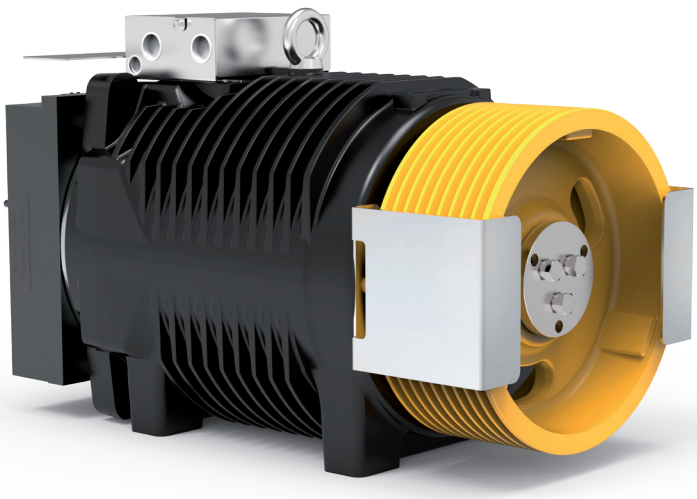

SG48 Gearless senza kit ventilazione

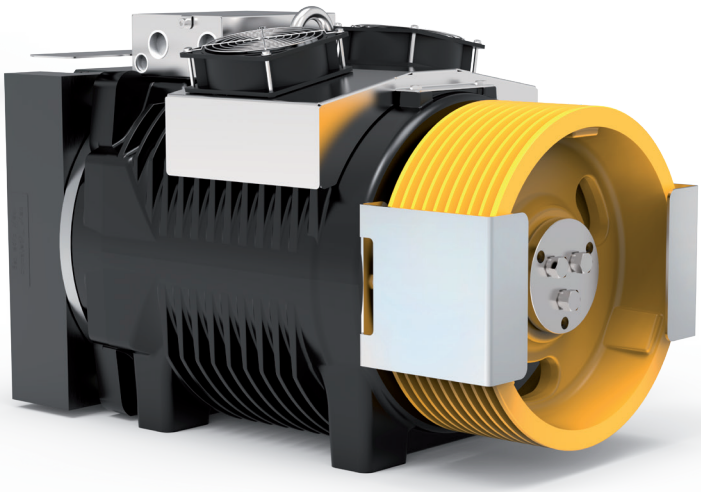

SG48F/HF Gearless con kit ventilazione

TABELLE ESEMPI CONFIGURAZIONI**

Modello	Ø Puleggia Trazione	Velocità cabina	Q - Portata nominale	P - Peso cabina	Giri rpm	P ***	I ***	Frequenza regolata	Funi Nr x diamentro Ø
	[mm]	[m/s]	[kg]	[kg]	[min-1]	[kW]	[A]	[Hz]	[mm]
SG48185HF	240	0,63	1600	1600	120	7,08	18,97	16,7	10 x Ø 8
SG48185HF	240	1,00	1600	1600	195	11,28	29,37	26,6	10 x Ø 8
SG48185B	240	1,60	1275	1400	275	14,83	34,4	42,4	10 x Ø 8
SG48185HF	320	0,63	1275	1400	120	5,24	18,77	12,5	8 x Ø 8
SG48185HF	320	1,00	1275	1400	120	8,95	20,13	19,9	9 x Ø 8
SG48185BF	320	1,60	1000	1200	195	11,65	25,6	31,8	9 x Ø 8
SG48185BF	320	2,00	1000	1200	375	14,88	36,8	39,7	10 x Ø 8
SG48185BF	320	2,50	1000	1200	310	18,35	39,68	49,7	9 x Ø 8
SG48185HF	400	0,63	1000	1200	65	4,32	11,88	10	4 x Ø 10
SG48185HF	400	1,00	1000	1200	120	7,12	20,05	15,9	5 x Ø 10
SG48185BF	400	1,60	800	950	195	9,09	24,9	25,4	5 x Ø 9
SG48185BF	400	2,00	800	950	195	11,86	26,0	31,9	5 x Ø 10
SG48185BF	400	2,50	675	930	375	12,99	32,1	39,8	5 x Ø 10
SG48185BF	480	0,63	800	950	65	3,40	11,3	--	3 x Ø 10
SG48185BF	480	1,00	800	950	120	5,75	19,3	--	4 x Ø 10
SG48185BF	480	1,60	675	930	195	7,60	24,8	21,2	5 x Ø 8
SG48185BF	480	2,00	675	930	195	9,50	24,8	26,5	5 x Ø 8
SG48185B	520	0,63	630	900	65	2,79	10	7,7	4 x Ø 8
SG48185BF	520	1,00	630	900	120	4,50	16,2	12,3	4 x Ø 8
SG48185BF	520	1,60	630	900	120	7,10	16,2	19,6	4 x Ø 8
SG48185BF	520	2,00	630	900	195	8,90	25,1	24,5	4 x Ø 8

Specifiche configurazioni	
Norme Armonizzate di riferimento	EN 81-20 e EN 81-50
Sospensione	2:1 — CSW
Posizione gearless	Alto
Rendimento vano	0,9
N° pulegge su cuscinetti	2 per portate ≤ 1000 kg - 3 per portate > 1000 kg
Bilanciamento contrappeso	50%
Corsa	30 m
Servizio	S3 40%
Avviamenti ora	180
Angolo avvolgimento	180°
Accellerazione	0,3÷0,5m/s² per velocità cabina ≤ 1 m/s - 0,5÷0,7m/s² per velocità cabina > 1 m/s

Per il valore della coppia di corto circuito, della relativa velocità e del valore minimo di tensione che permette il funzionamento della macchina gearless fare riferimento al configuratore di prodotto.

* Funi rivestite

** Dati esemplificativi; per valutazioni più dettagliate si consiglia l'utilizzo del nostro configuratore prodotto.

*** Valori riferiti alla configurazione di tabella (360V)

SG48 - DIMENSIONI

Mod. SG48185B

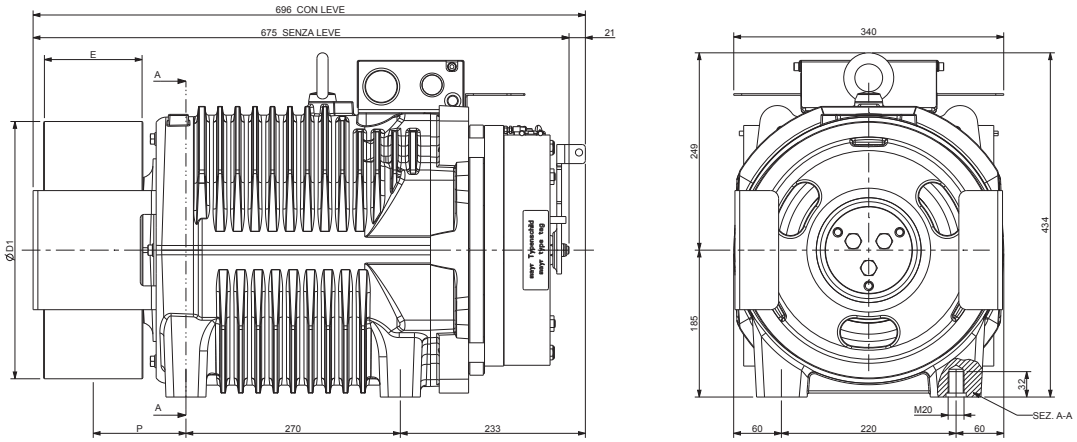

Ø D1	E	P	Peso Max	Inerzia	Sist. Avvolgimento	Coppia S3 40%	Carico Statico Max	Potenza Massima **
[mm]	[mm]	[mm]	[kg]	[kgm²]		[Nm]	[kN - kg]	[kW]
120	125	122	309	0,36	CSW *	600	34,3 - 3500	19,5
160				0,40				
200				0,48				
210				0,51				
240				0,63				
270				0,74				
320		117		0,81				
360	100	109		0,99				
400				1,28				
480	125	122		2,00				
520	110	114		2,38				

Specifiche Freno

Coppia Frenante: [Nm] 2x600
Tensione di Aliment. Std.: [V DC] 207
Potenza: [W] 2x92
Grado di Protezione: IP10

Specifiche Encoder Standard

Tipo: Absolute - EnDat
Modello: Heidenhain ECN 1313
Risoluzione: 2048 imp/giro 13 bits
Grado di Protezione: IP40
Lunghezza Cavi Standard: [m] 10

* CSW: Sistema di avvolgimento convenzionale.

** Dati esemplificativi; per valutazioni più dettagliate si consiglia l'utilizzo del nostro configuratore prodotto.

SG48F/HF - DIMENSIONI

Mod. SG48185BF
Mod. SG48185HF

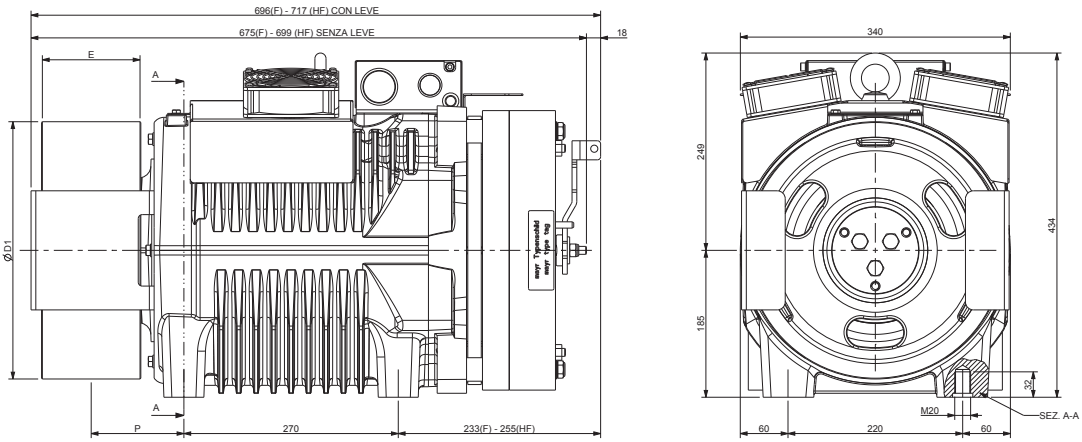

Ø D1	E	P	Peso Max	Inerzia	Sist. Avvolgimento	Coppia S3 40%	Carico Statico Max	Potenza Massima **
[mm]	[mm]	[mm]	[kg]	[kgm²]		[Nm]	[kN - kg]	[kW]
120	125	122	324 (F) 364 (HF)	0,36	CSW *	720	34,3 - 3500	23,4
160				0,40				
200				0,48				
210				0,51				
240				0,63				
270				0,74				
320		117		0,81				
360	100	109		0,99				
400				1,28				
480	125	122		2,00				
520	110	114		2,38				

Specifiche Freno

Coppia Frenante (SG48F): [Nm] 2x600
Coppia Frenante (SG48HF): [Nm] 2x850
Tensione di Aliment. Std.: [V DC] 207
Potenza (SG48F): [W] 2x92 - **(SG48HF):** [W] 2x131
Grado di Protezione: IP10

Specifiche Encoder Standard

Tipo: Absolute - EnDat
Modello: Heidenhain ECN 1313
Risoluzione: 2048 imp/giro 13 bits
Grado di Protezione: IP40
Lunghezza Cavi Standard: [m] 10

Dati ventilazione

Tensione: [V] 220
Potenza: [W] 2x16

* CSW: Sistema di avvolgimento convenzionale.

** Dati esemplificativi; per valutazioni più dettagliate si consiglia l'utilizzo del nostro configuratore prodotto.

*** Per applicazioni gravose.

SICOR

DRIVING THE FUTURE

Sicor S.R.L.

Viale Caproni, 32 Rovereto (TN) - Italy • Tel: +39 0464 484 111 • info@sicoritaly.com

www.sicoritaly.com

Sicor si riserva il diritto di apportare modifiche alle specifiche dei prodotti all'interno di questo catalogo senza preavviso.