SICOR
DRIVING THE FUTURE

SG10

GEARLESS MACHINES

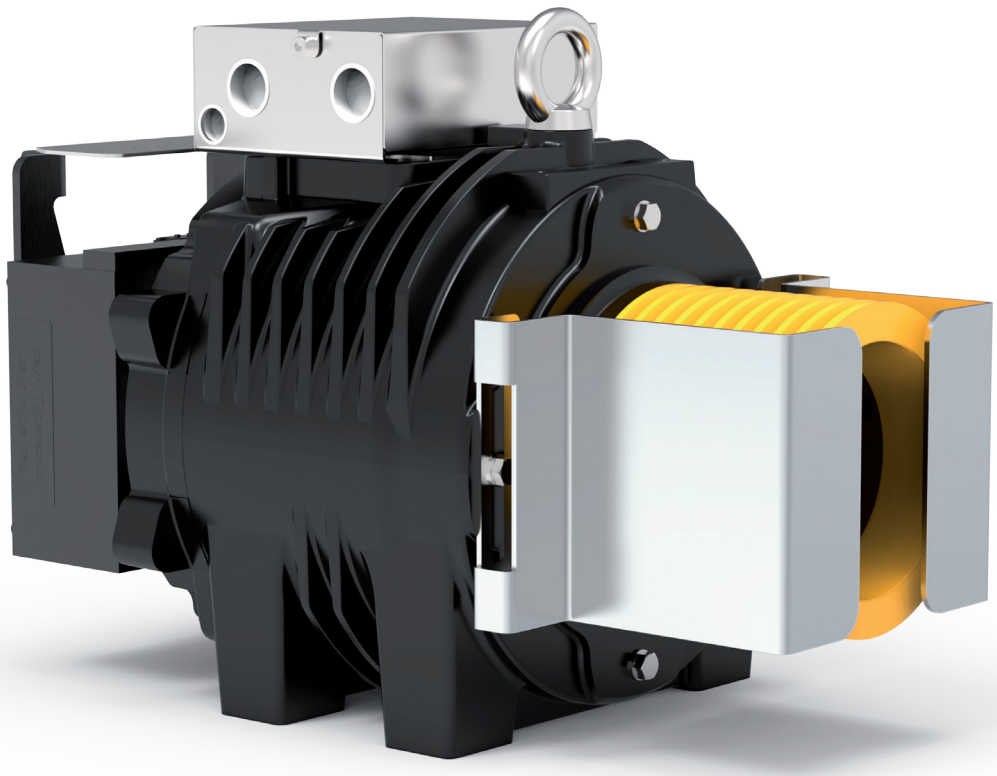

Modello	Per portata fino a	Gamma velocità cabina in 2:1	Gamma diametri pulegge di trazione	Carico statico Max
	[kg]	[m/s]	[mm]	[kN-kg]
SG10	**800**	0,63 … 1,60	**120(*)**, 160(*), 200, 210, 240, 270, 320	22,6-2300

Con puleggia a sbalzo.
* Funi rivestite.
In grassetto sono indicati i diametri pulegge utilizzati per calcolare le portate indicate in tabella, in condizioni d'impianto standard (vedi calcoli dedicati per ogni modello). Dati esemplificativi; per valutazioni più dettagliate si consiglia l'utilizzo del nostro configuratore prodotto.

GEARLESS SG10

Coppia Nominale	**165 Nm (S3 40%)**
Coppia Frenante	**2x180 Nm**
Range Potenza (min - max)	**1 - 5 kW**
Carico Statico Massimo	**22,6 kN - 2300 kg**
Peso Massimo	**142 kg**
Tensione Nominale Motore	**360 V - 208 V**

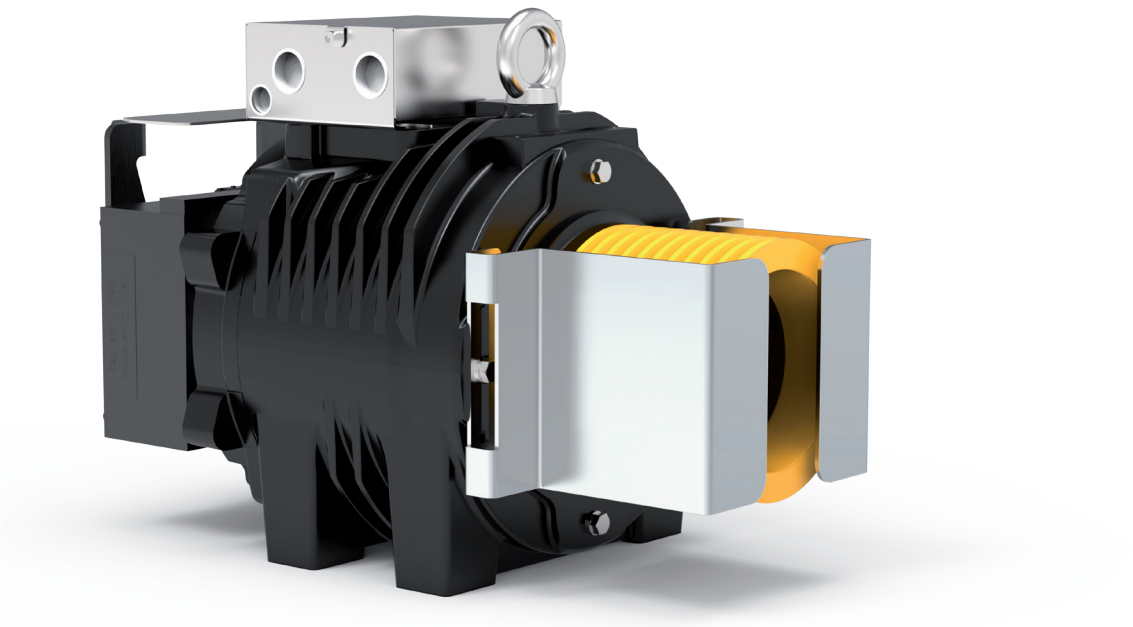

TABELLE ESEMPI CONFIGURAZIONI**

Modello	Ø Puleggia Trazione	Velocità cabina	Q - Portata nominale	P - Peso cabina	Giri rpm	P ***	I ***	Frequenza regolata	Funi Nr x diamentro Ø
	[mm]	[m/s]	[kg]	[kg]	[min-1]	[kW]	[A]	[Hz]	[mm]
SG10145B	120	0,63	800	950	199	3,13	8,1	33,3	4 x Ø 6,5 (*)
SG10145B	160	0,63	675	930	199	2,65	9,2	24,9	4 x Ø 6,5 (*)
SG10145B	160	1,00	630	900	254	3,96	10,1	39,6	4 x Ø 6,5 (*)
SG10145B	200	0,63	480	700	120	2,22	6,3	20	6 x Ø 6,5
SG10145B	200	1,00	400	550	199	3,05	8,3	31,7	6 x Ø 6,5
SG10145B	210	0,63	450	680	120	2,11	6,3	19,1	6 x Ø 6,5
SG10145B	210	1,00	400	600	199	3,17	9,1	30,2	7 x Ø 6,5
SG10145B	210	1,60	320	500	291	4,16	10,5	48,5	6 x Ø 6,5
SG10145B	240	0,63	400	600	120	1,84	6,3	16,6	5 x Ø 6,5
SG10145B	240	1,00	320	500	199	2,36	7,7	26,6	4 x Ø 6,5
SG10145B	240	1,60	320	500	254	3,96	9,5	42,4	5 x Ø 6,5

Specifiche configurazioni	
Norme Armonizzate di riferimento	EN 81-20 e EN 81-50
Sospensione	2:1 — CSW
Posizione gearless	Alto
Rendimento vano	0,9
N° pulegge su cuscinetti	2 per portate ≤ 1000 kg 3 per portate > 1000 kg
Bilanciamento contrappeso	50%
Corsa	30 m
Servizio	S3 40%
Avviamenti ora	180
Angolo avvolgimento	180°
Accellerazione	0,3÷0,5m/s² per velocità cabina ≤ 1 m/s 0,5÷0,7m/s² per velocità cabina > 1 m/s

Per il valore della coppia di corto circuito, della relativa velocità e del valore minimo di tensione che permette il funzionamento della macchina gearless fare riferimento al configuratore di prodotto.

* Funi rivestite

** Dati esemplificativi; per valutazioni più dettagliate si consiglia l'utilizzo del nostro configuratore prodotto.

*** Valori riferiti alla configurazione di tabella (360V)

SG10 - DIMENSIONI
Mod. SG10145B

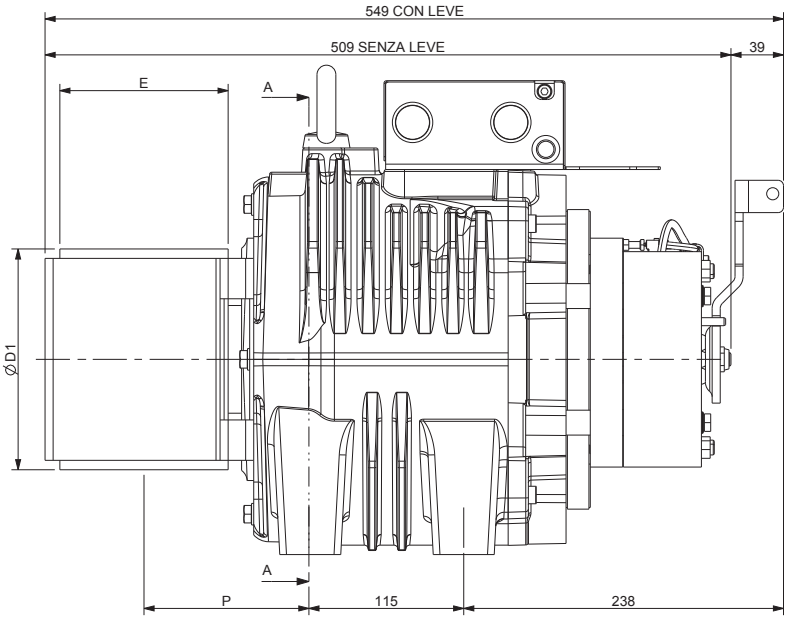

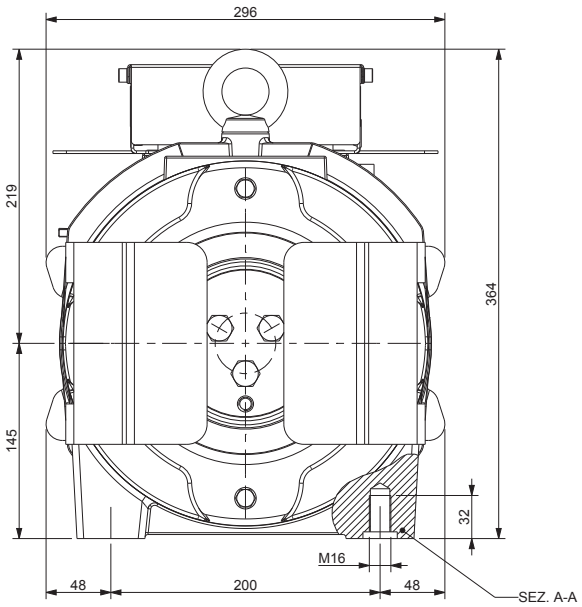

Ø D1	E	P	Peso Max	Inerzia	Sistema Avvolgimento	Coppia S3 40%	Carico Statico Max	Potenza Massima **
[mm]	[mm]	[mm]	[kg]	[kgm^2]		[Nm]	[kN - kg]	[kW]
120	125	123	142	0,09	CSW *	165	22,6 - 2300	5
160				0,13				
200				0,21				
210				0,24				
240				0,36				
270				0,47				
320		118		0,54				

Specifiche Freno
Coppia Frenante: 2x180 [Nm]
Tensione di Aliment. Std.: 207 [V DC]
Potenza: 2x68 [W]
Grado di Protezione: IP10

Specifiche Encoder Standard
Tipo: Absolute EnDat
Modello: Heidenhain ECN 1313
Risoluzione: 2048 imp/giro 13 bits
Grado di Protezione: IP40
Lunghezza Cavi Standard: 10 [m]

* CSW: Sistema di avvolgimento convenzionale.

** Dati esemplificativi; per valutazioni più dettagliate si consiglia l'utilizzo del nostro configuratore prodotto.

SICOR

DRIVING THE FUTURE

Sicor S.R.L.

Viale Caproni, 32 Rovereto (TN) - Italy • Tel: +39 0464 484 111 • info@sicoritaly.com

www.sicoritaly.com

Sicor si riserva il diritto di apportare modifiche alle specifiche dei prodotti all'interno di questo catalogo senza preavviso.